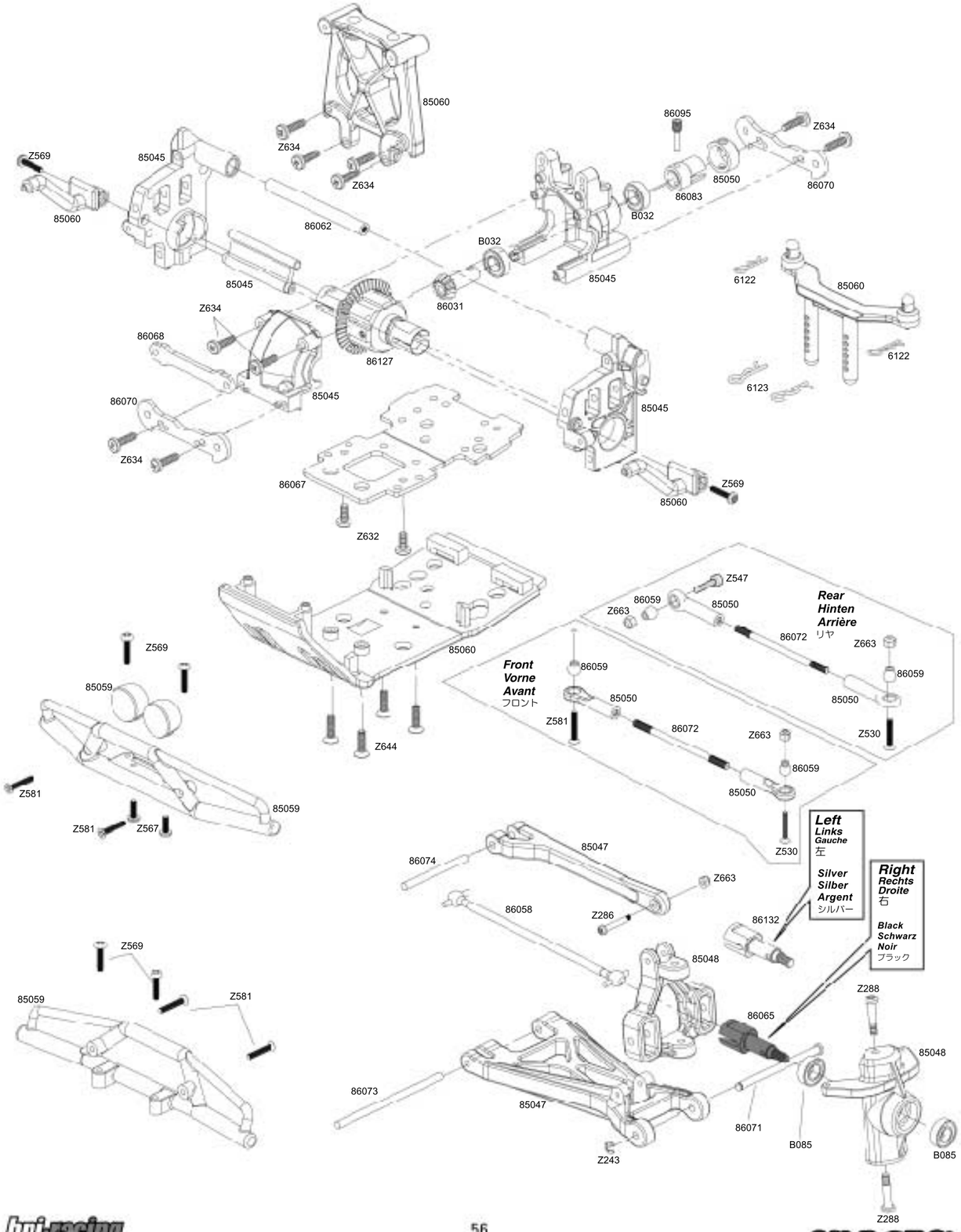
85060
Z634
Z634
Z569
85045
85060
Z634
86095
85050
86083
86070
B032
86062
B032
85045
85045
6122
85060
86031
Z634
86068
86127
6122
6123
85045
86070
85045
Z634
86067
Z569
85060
Z632
Z547
86059
Z663
85050
Rear
Hinten
Arrière
リヤ
86072
Z663
86059
Z569
85060
Front
Vorne
Avant
フロント
86059
85050
85050
85059
Z581
86072
Z663
Z530
Z644
86059
85050
Z581
85059
Z581
Z567
Z530
Left
Links
Gauche
左
Silver
Silber
Argent
シルバー
Right
Rechts
Droite
右
Black
Schwarz
Noir
ブラック
85047
86074
Z663
86058
Z286
86132
85048
Z569
85059
Z581
86065
Z288
85048
86073
85047
86071
B085
B085
Z243
Z288

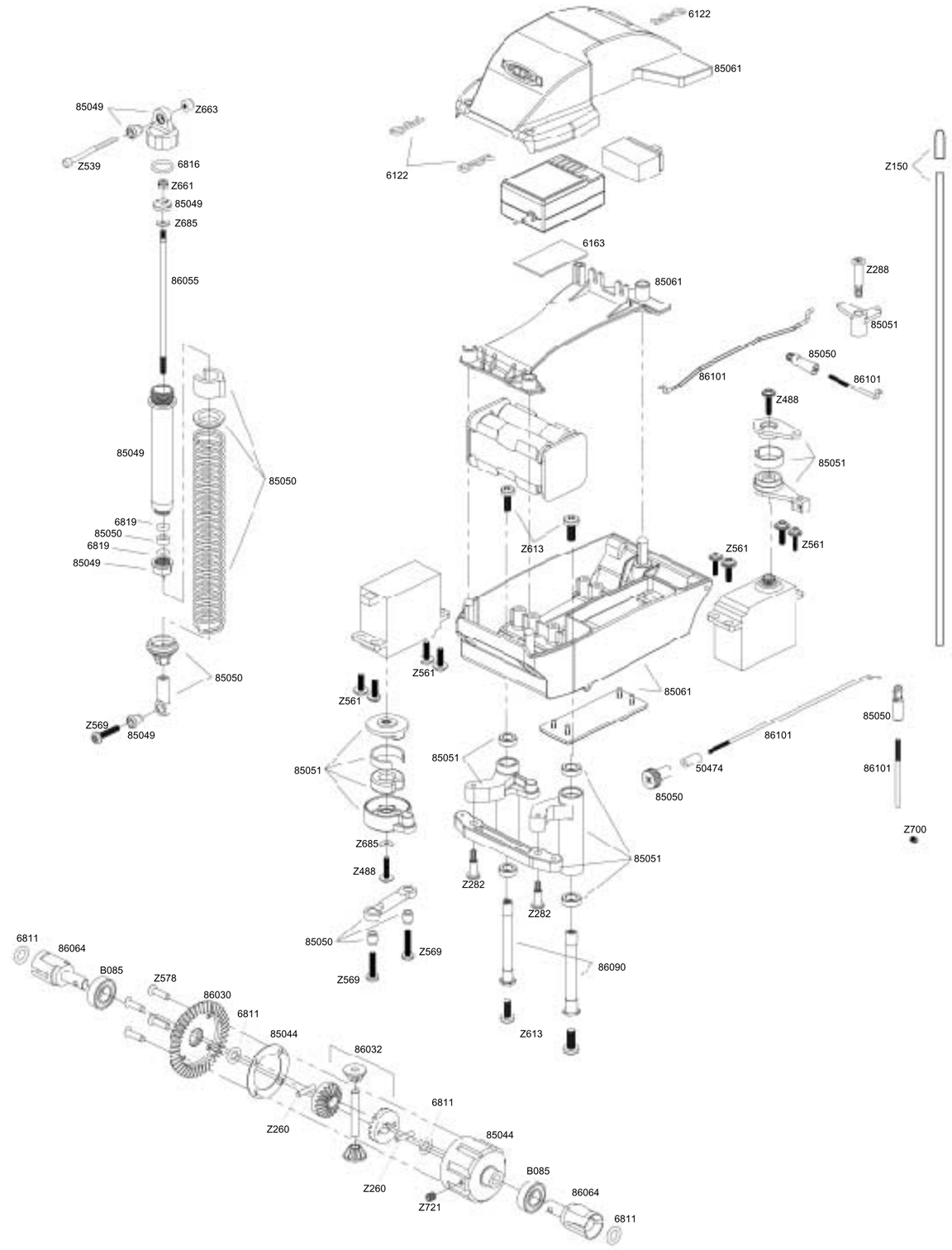
85049
Z663
Z539
6816
Z661
85049
Z685
86055
85049
85050
6819
85050
6819
85049
85050
Z569
85049
6122
85061
6122
Z150
6163
85061
Z288
85051
85050
86101
86101
Z488
85051
Z613
Z561
Z561
Z561
85061
Z561
85051
85051
86101
85050
50474
85050
86101
Z700
Z685
Z488
85051
Z282
Z282
6811
86064
85050
Z569
Z569
86090
B085
Z578
86030
6811
85044
86032
Z613
6811
Z260
85044
B085
Z260
86064
Z721
6811

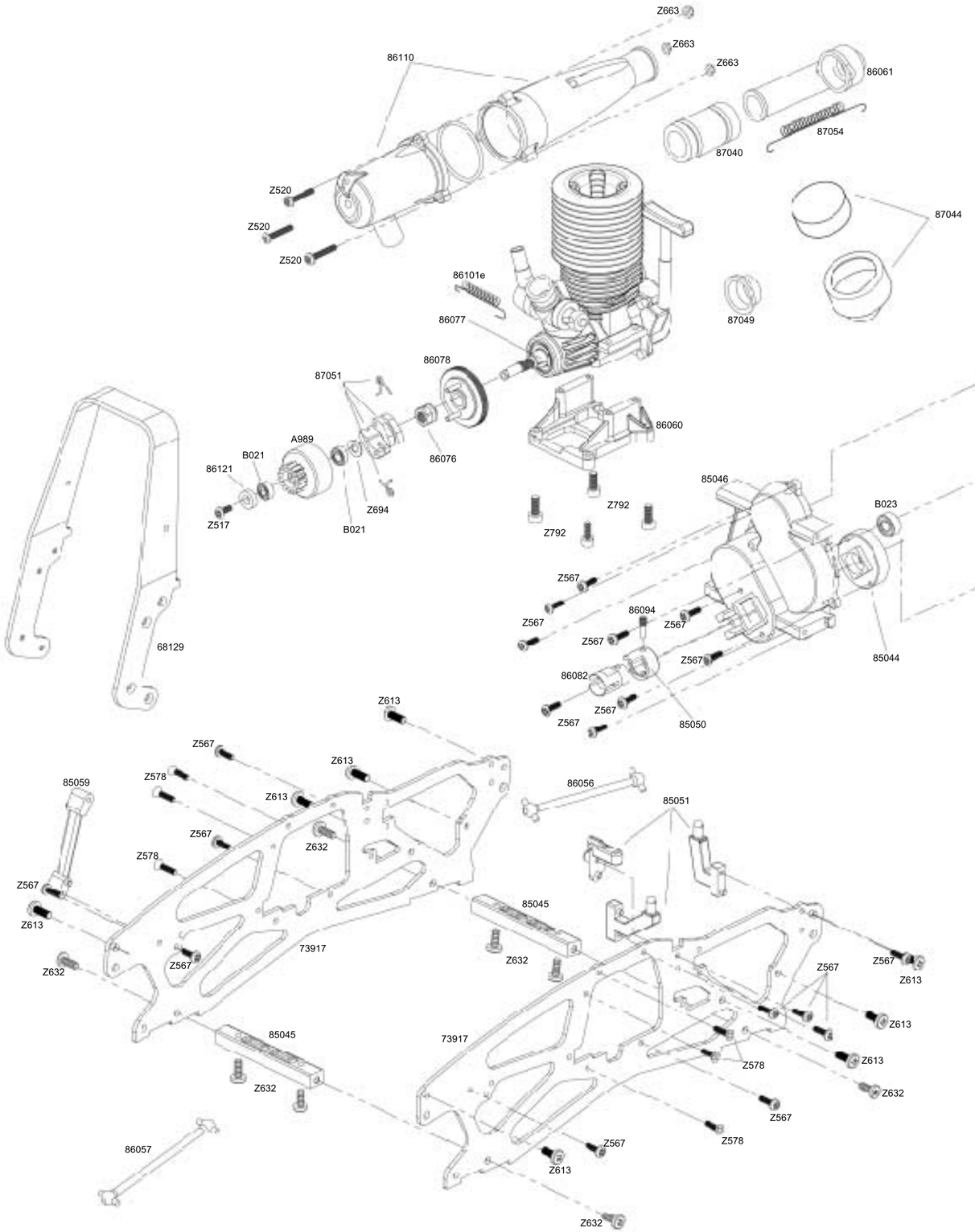
Z663
Z663
Z663
86110
86061
87054
87040
Z520
Z520
Z520
87044
86101e
87049
86077
86078
87051
86060
A989
B021
86121
86076
Z694
Z517
B021
Z792
Z792
85046
B023
Z567
Z567
86094
Z567
Z567
Z567
86082
Z567
85044
Z567
85050
68129
Z613
Z567
Z613
Z578
Z613
85059
86056
85051
Z567
Z632
Z578
Z567
Z613
85045
73917
Z632
Z567
Z632
Z567
Z613
Z613
85045
73917
Z578
Z613
Z632
Z632
Z567
86057
Z567
Z578
Z613
Z632

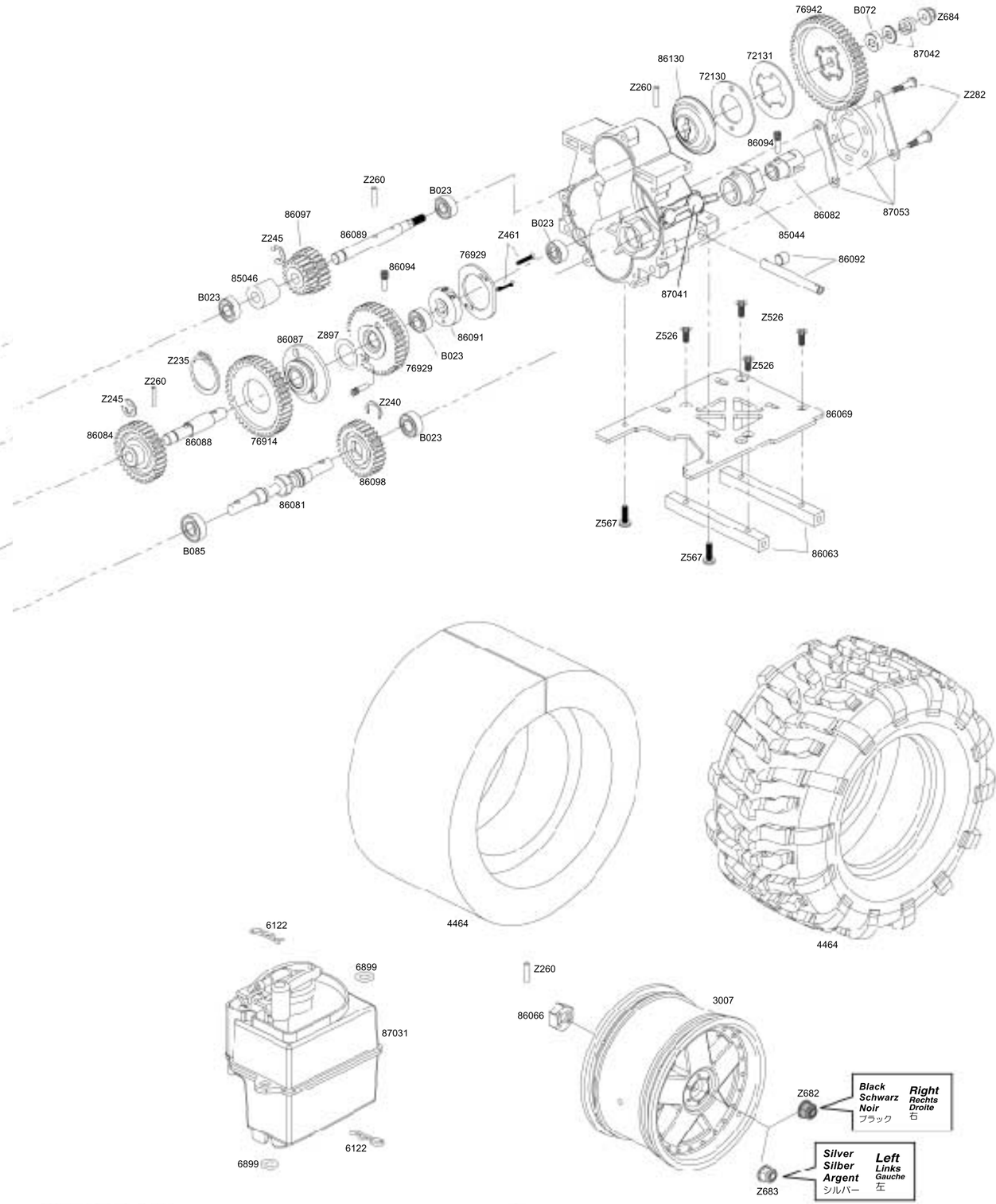
76942
B072
Z684
87042
86130
72131
72130
Z260
Z282
86094
86082
87053
85044
86092
87041
Z260
B023
86097
86089
Z245
Z461
B023
76929
86094
85046
B023
Z526
Z526
86087
Z897
86091
B023
Z235
76929
Z526
Z260
Z245
Z240
86069
86084
86088
76914
B023
86098
86081
B085
Z567
Z567
86063
6122
4464
4464
6899
Z260
3007
86066
87031
Z682
Black
Schwarz
Noir
ブラック
Right
Rechts
Droite
右
6122
6899
Silver
Silber
Argent
シルバー
Left
Links
Gauche
左
Z683