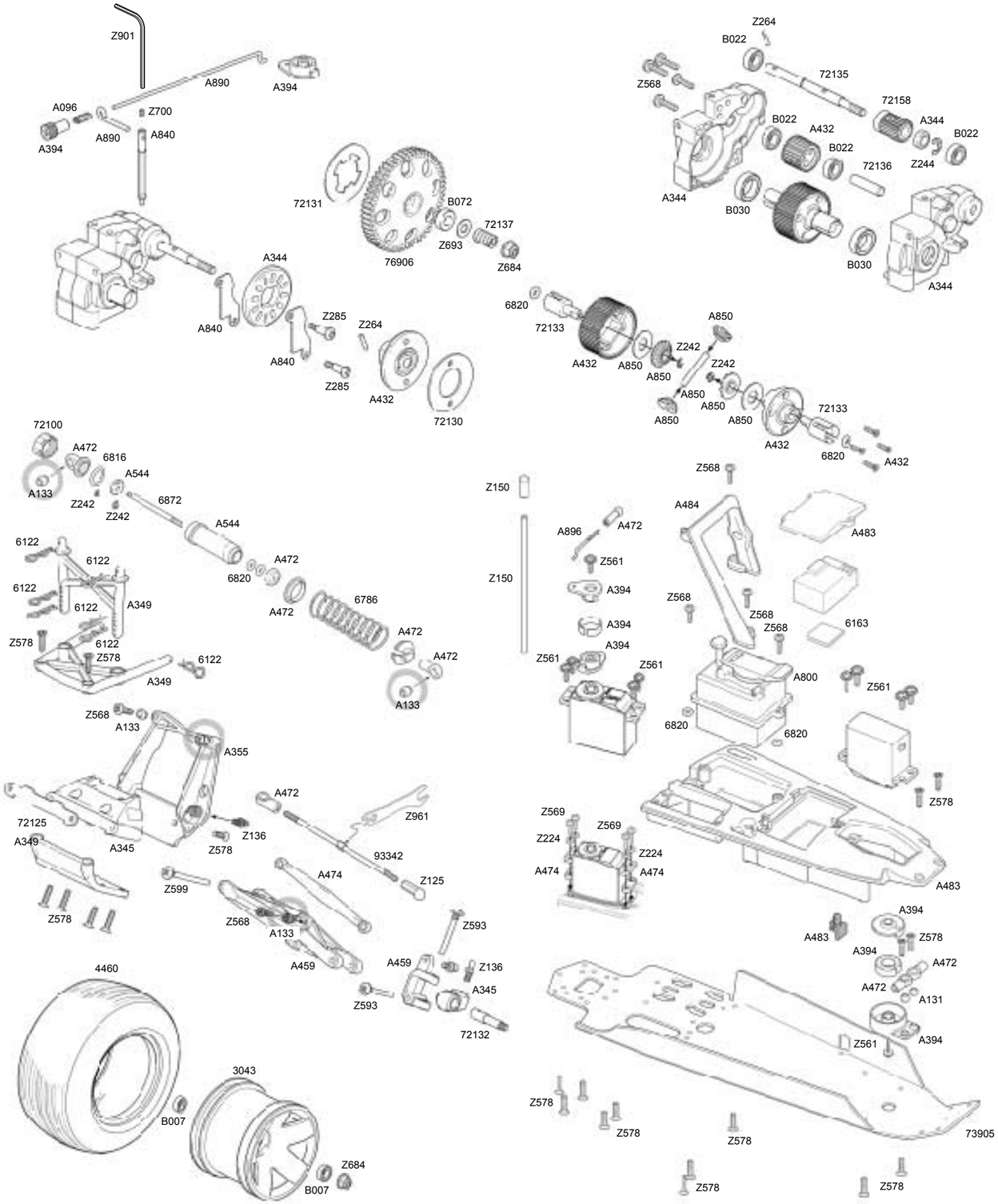
Z901
A890
A394
A096
Z700
A890
A840
A394
72131
B072
72137
Z693
76906
Z684
A344
A840
Z285
Z264
A840
Z285
A432
72130
Z264
B022
Z568
72135
72158
A344
B022
B022
A432
B022
72136
Z244
A344
B030
B030
A344
6820
72133
A850
Z242
A432
A850
A850
Z242
A850
A850
A850
A850
72133
A432
6820
A432
72100
A472
6816
A544
A133
Z242
Z242
6872
A544
6122
6122
6122
6122
A349
6122
Z578
6122
Z578
6122
A349
A472
6820
A472
6786
A472
A472
A133
Z150
Z150
Z568
A484
A483
A896
A472
Z561
A394
Z568
Z568
Z568
6163
A394
A394
Z561
Z561
A800
Z561
6820
6820
Z578
Z568
A133
A355
A472
Z961
72125
A349
A345
Z136
Z578
93342
Z599
A474
Z125
Z578
Z568
A133
Z593
A459
A459
Z136
A345
Z593
72132
Z569
Z569
Z224
Z224
A474
A474
A483
A394
A483
Z578
A394
A472
A472
A131
Z561
A394
4460
3043
B007
B007
Z684
Z578
Z578
Z578
73905
Z578
Z578

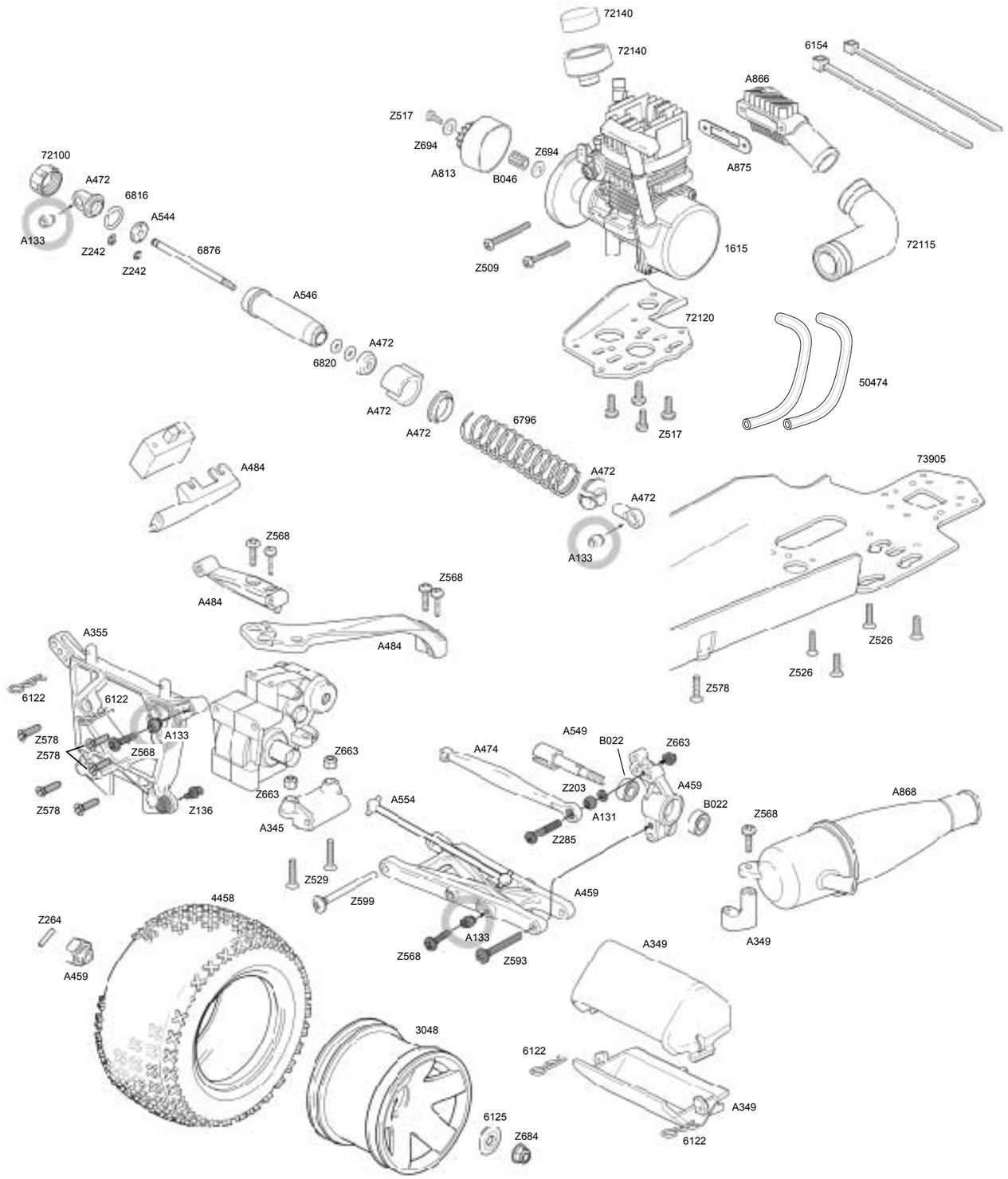
72140
72140
6154
A866
Z517
Z694
A813
B046
Z694
A875
72100
A472
6816
A544
A133
Z242
Z242
6876
1615
72115
Z509
A546
72120
6820
A472
50474
A472
6796
Z517
A484
A472
A472
73905
A133
Z568
A484
Z568
A484
Z526
Z526
Z578
A355
6122
6122
A133
Z578
Z578
Z568
Z663
A549
B022
Z663
A474
Z203
A459
Z578
Z136
Z663
A131
B022
A345
A554
Z285
A868
Z568
Z529
Z599
A459
4458
Z264
A133
A349
A349
A459
Z568
Z593
3048
6122
6125
Z684
A349
6122