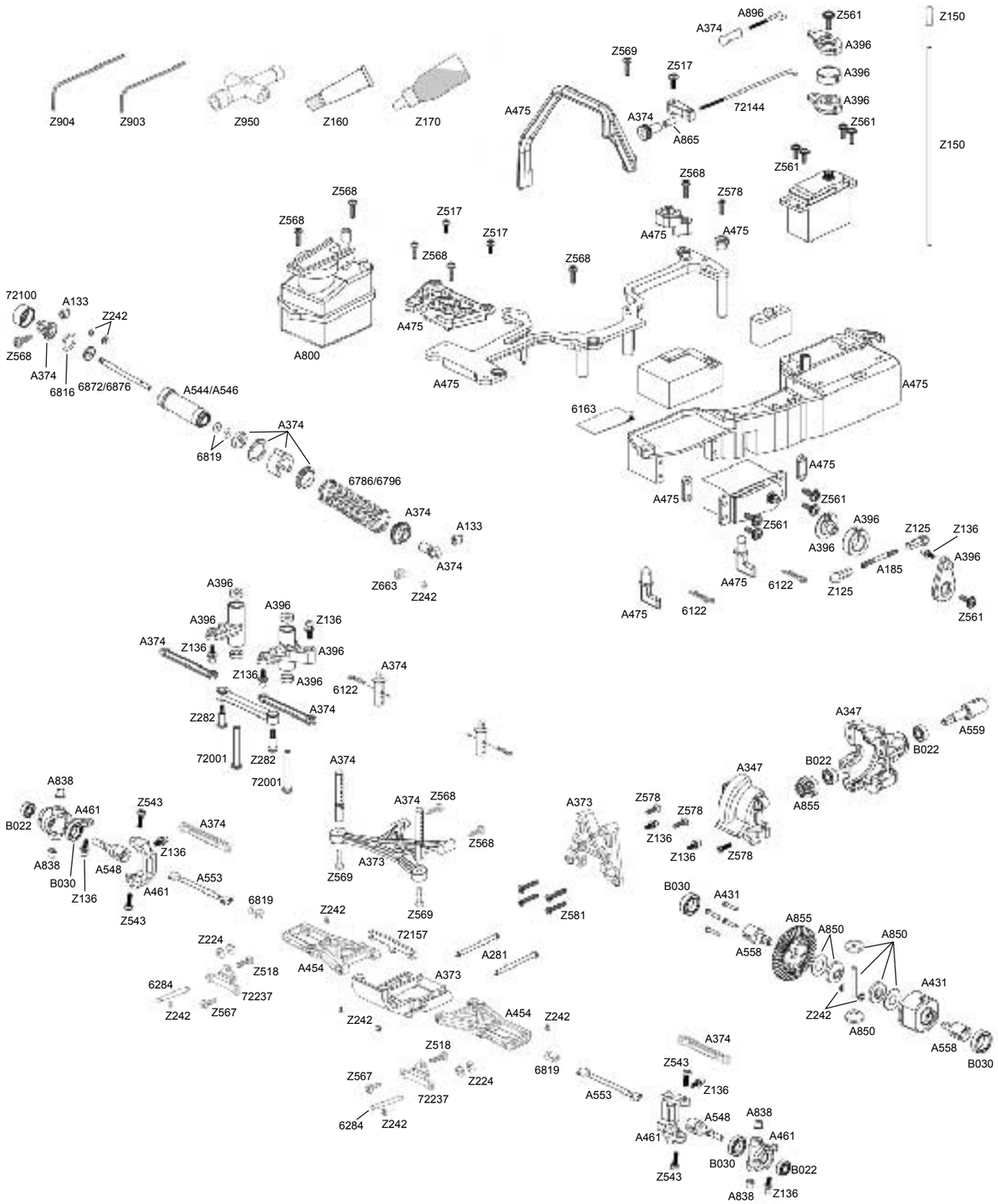
Z904
Z903
Z950
Z160
Z170
A896
A374
Z561
A396
Z150
Z569
Z517
72144
A475
A865
Z568
Z578
72100
A133
Z242
A800
6816
6872/6876
A544/A546
6819
6786/6796
6163
Z663
Z125
Z136
A185
6122
A396
Z282
72001
A838
A461
B022
Z543
A548
B030
A553
A373
Z581
A431
A855
A850
A558
72157
A281
Z224
Z518
72237
6284
Z567
A454
A559





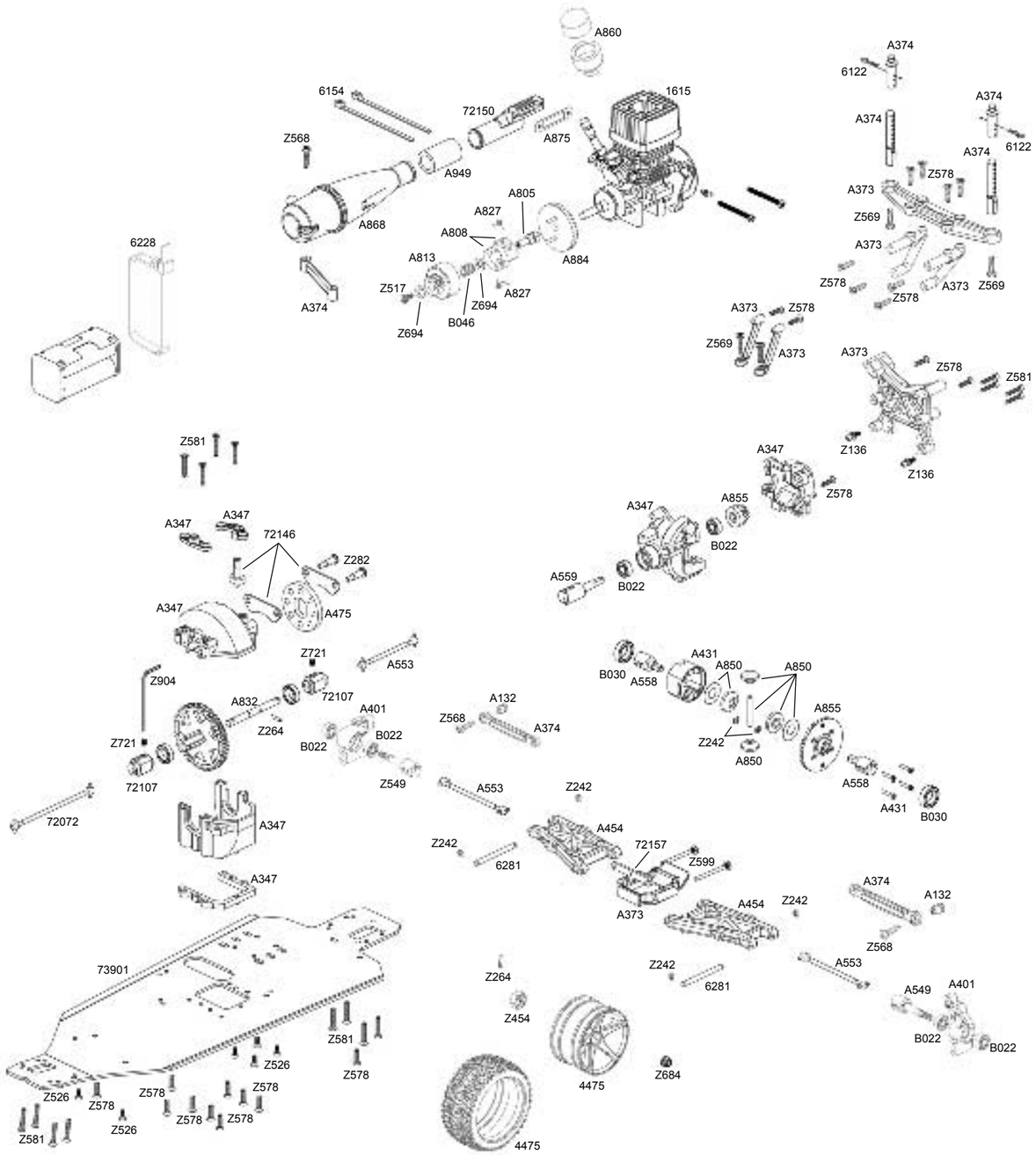
A860
6154
72150
1615
A875
Z568
A949
A868
A805
A827
A808
A813
A884
Z517
Z694
B046
A374
6122
Z578
A373
Z569
Z581
Z136
A347
A855
B022
A559
72146
Z282
A475
Z721
A553
Z904
A832
72107
Z264
A401
Z549
72072
A431
A850
A558
B030
A132
Z242
6281
A454
72157
Z599
73901
Z526
Z684
4475