Explosionszeichnung Caliber 30

Best.-Nr. 21135 / 21136
Seite 1-5

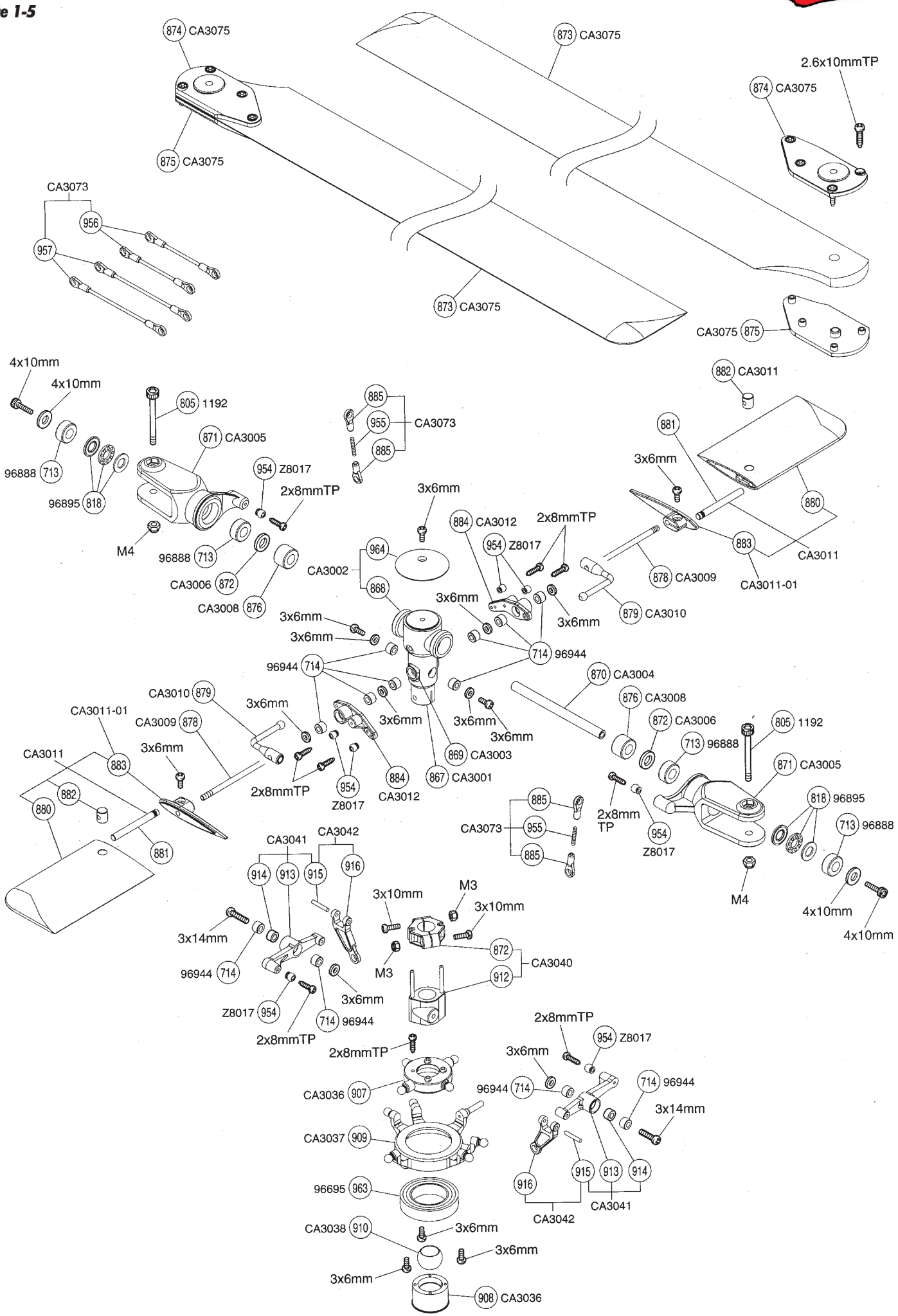

Explosionszeichnung Caliber 30

Best.-Nr. 21135 / 21136
Seite 2-5

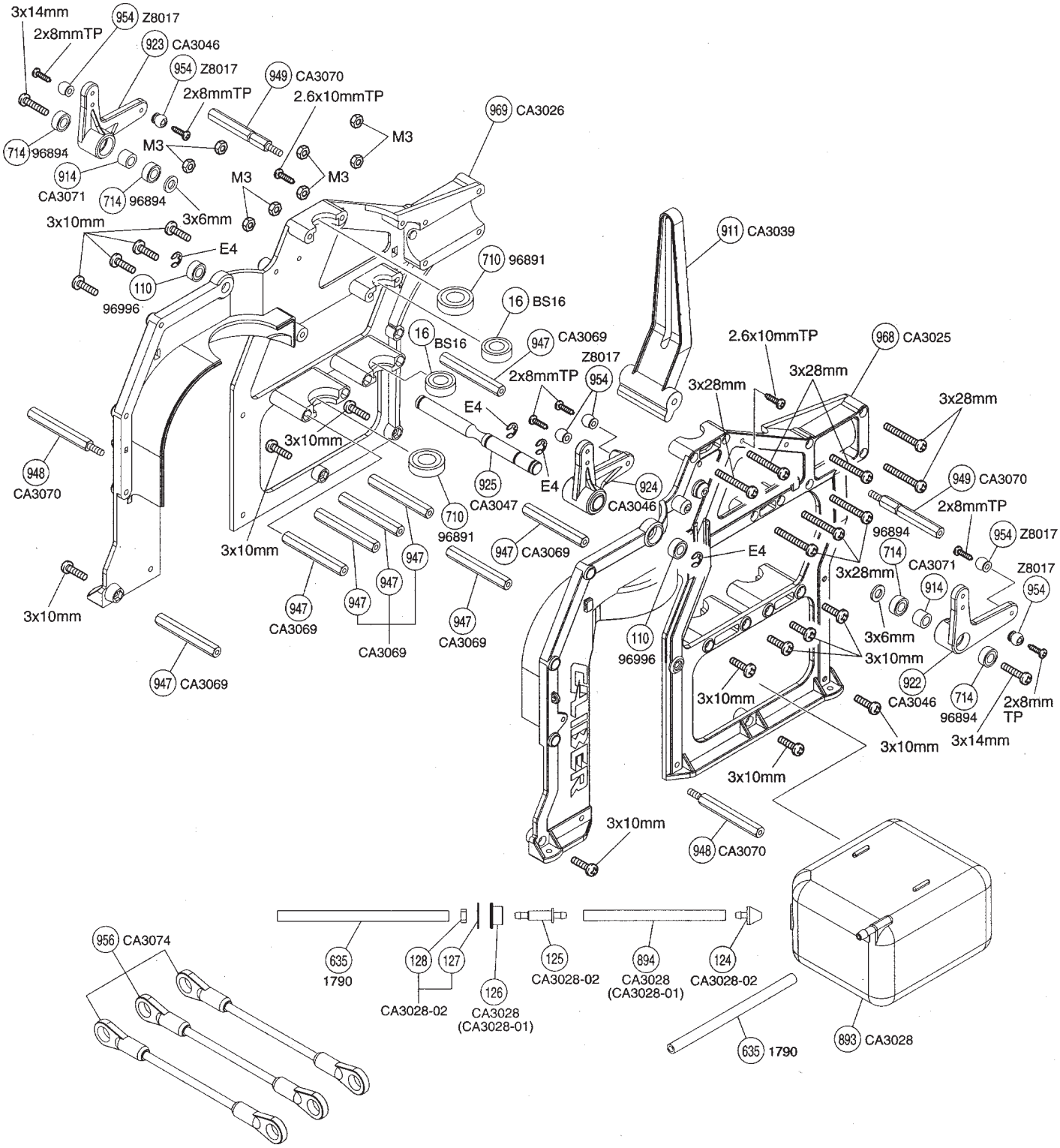

Explosionszeichnung Caliber 30

Best.-Nr. 21135 / 21136
Seite 3-5

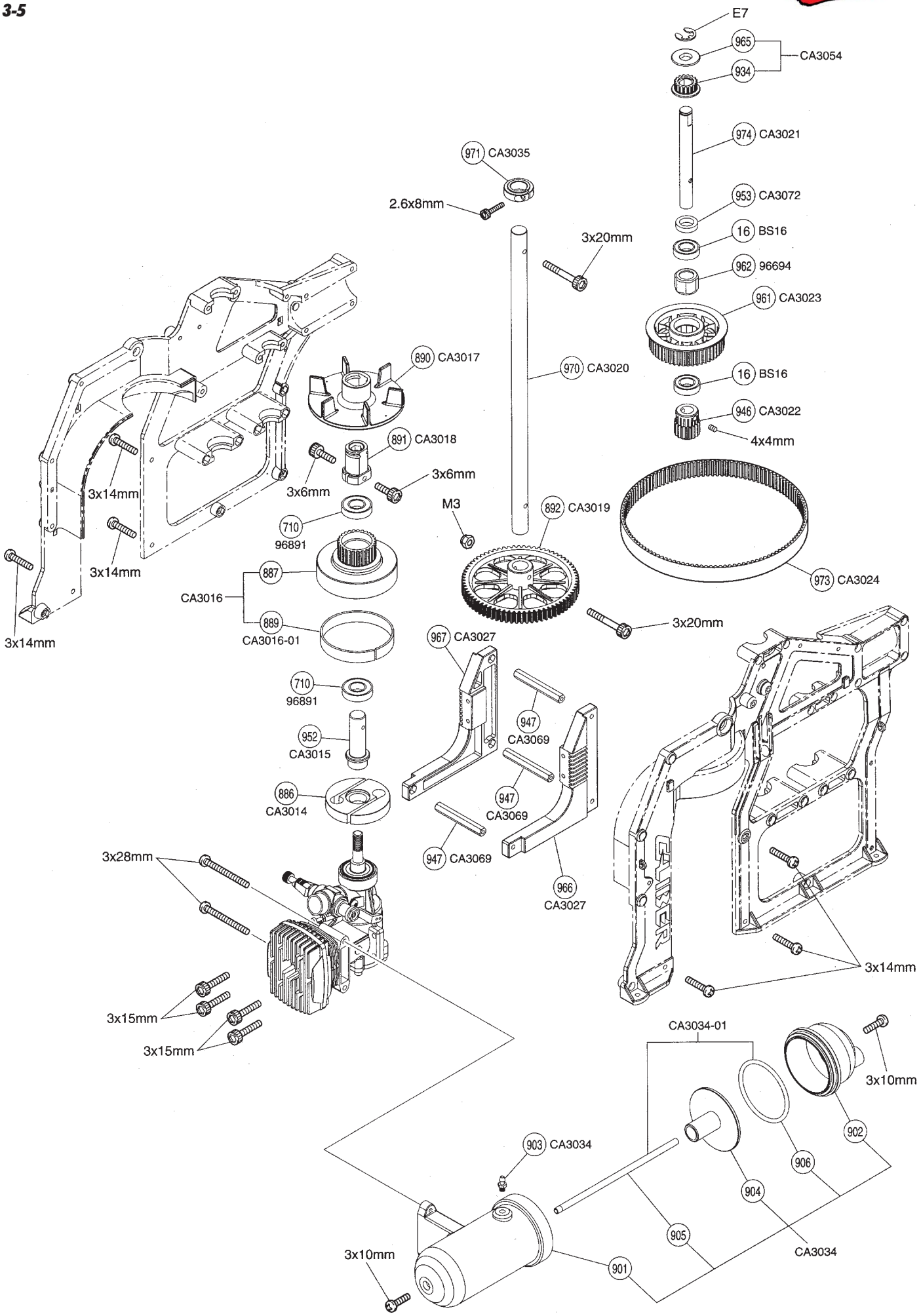

Explosionszeichnung Caliber 30

Best.-Nr. 21135 / 21136
Seite 4-5

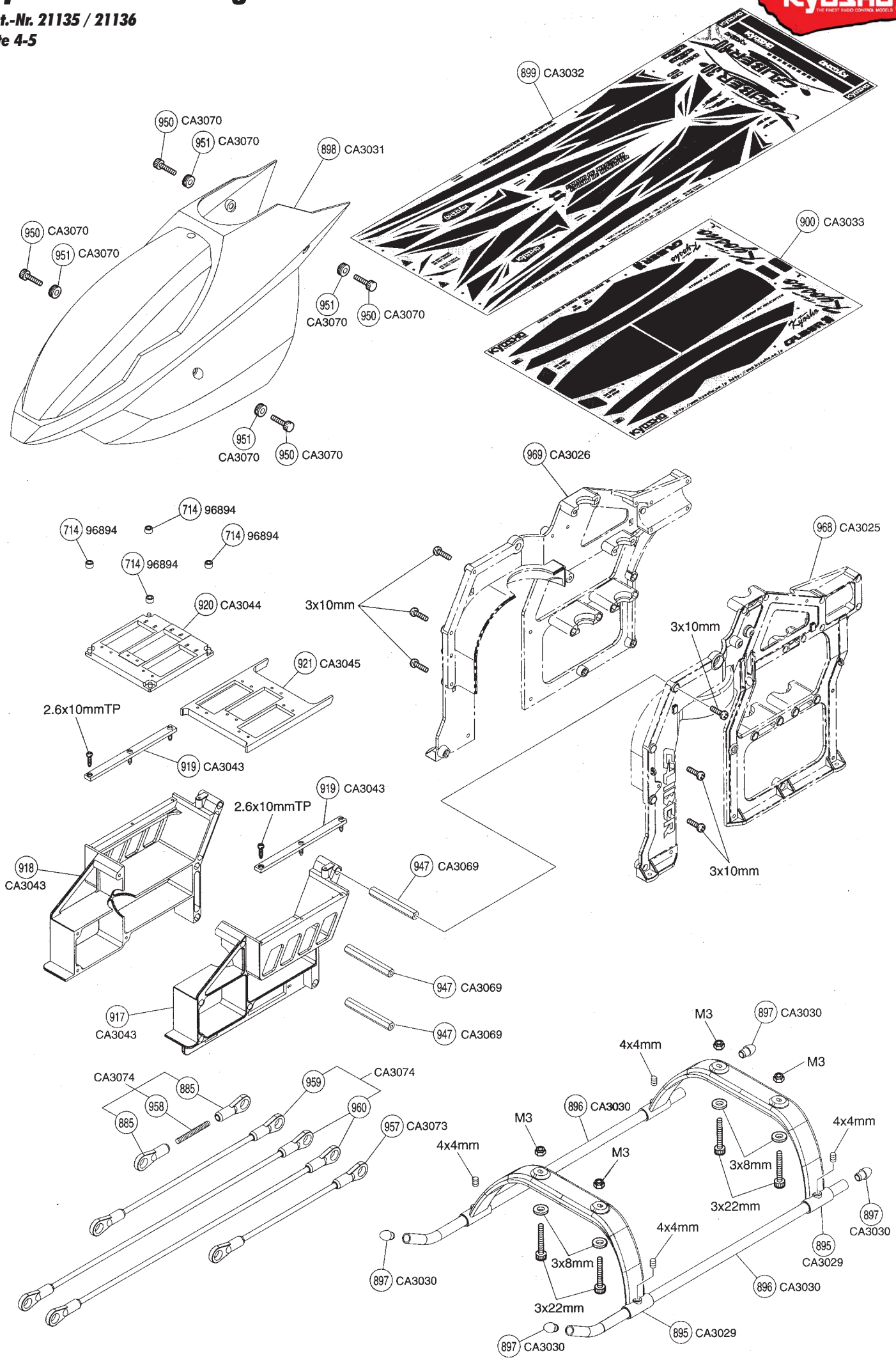

Explosionszeichnung Caliber 30
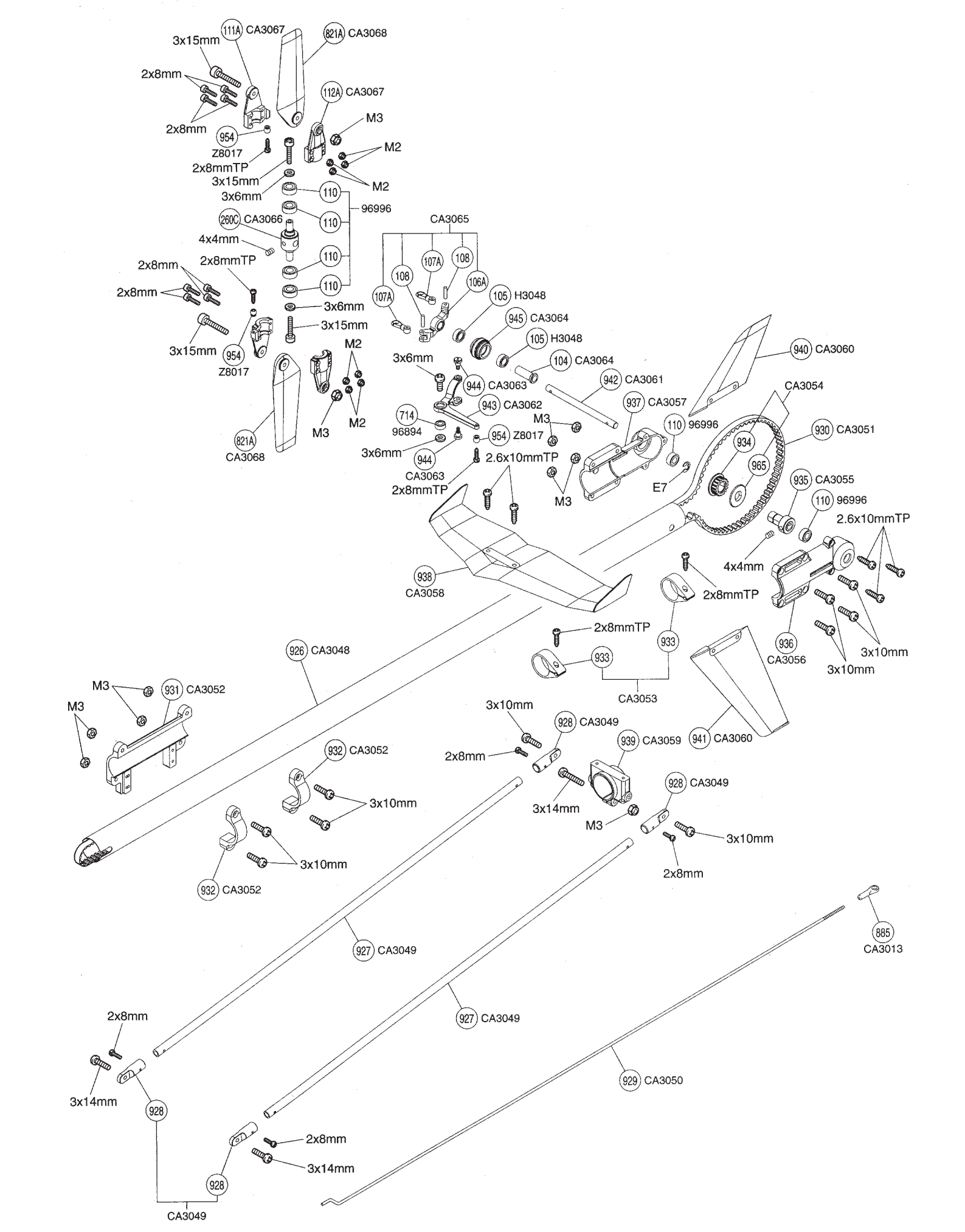
Best.-Nr. 21135 / 21136
Seite 5-5