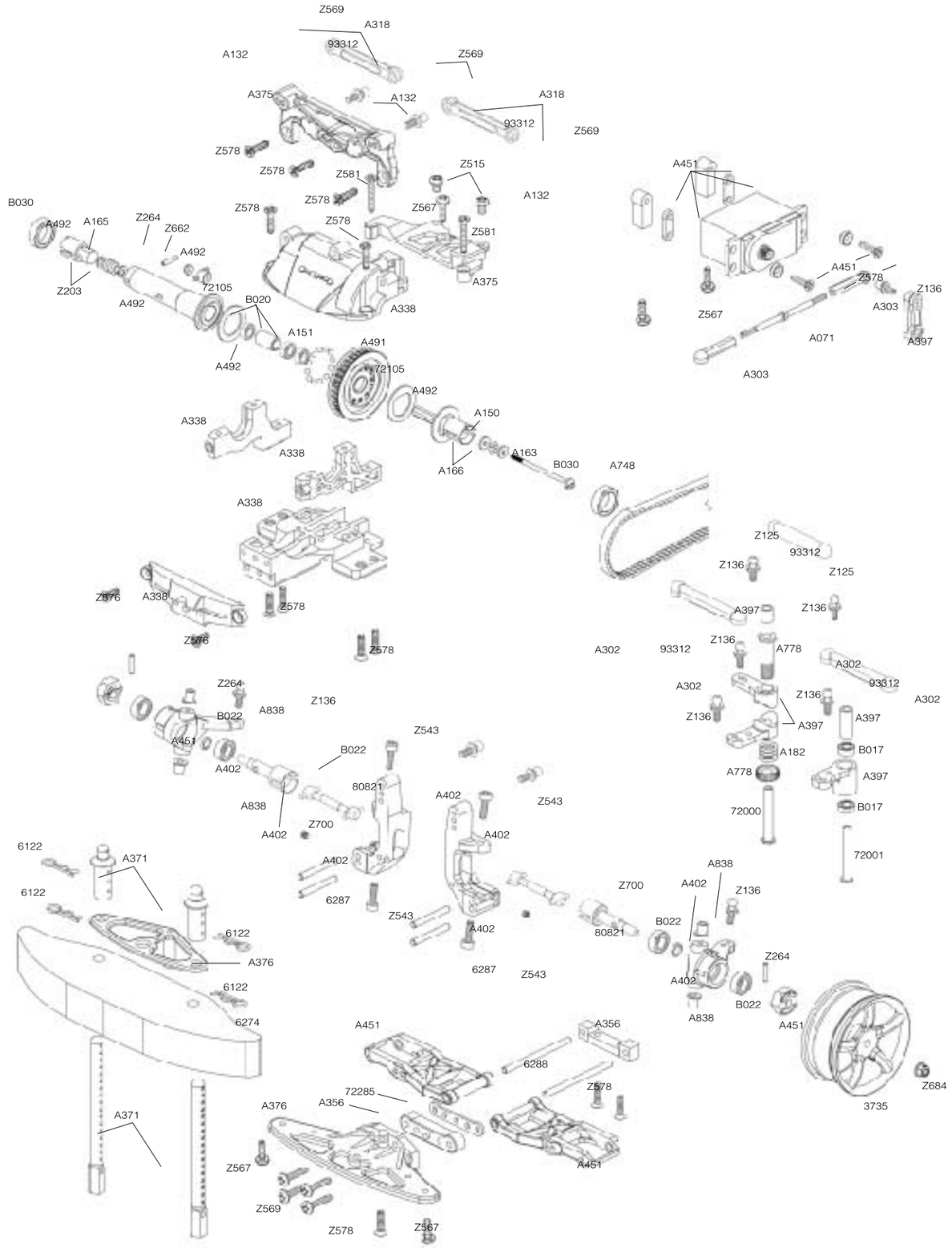
Z569
A318
93312
A132
Z569
A375
A132
A318
93312
Z569
Z578
Z578
Z581
Z515
A132
Z578
Z578
Z567
Z581
B030
A492
A165
Z264
Z662
A492
Z203
72105
A492
B020
A375
A338
A151
A491
A492
72105
A492
A150
A338
A338
A166
A163
B030
A748
A338
Z576
A338
Z578
Z576
Z578
A302
93312
Z264
B022
A838
Z136
A451
A402
B022
Z543
80821
A402
Z543
A838
A402
Z700
A402
A402
6122
A371
6122
6287
Z543
A402
80821
6122
A376
6287
Z543
6122
6274
A451
A356
6288
72285
Z578
A376
A356
A371
Z567
A451
Z569
Z578
Z567
A451
93312
Z136
A778
A302
A302
93312
Z136
Z136
A397
A397
A182
B017
A778
A397
72000
B017
72001
A838
Z136
Z700
A402
B022
Z264
A402
B022
A838
A451
Z684
3735

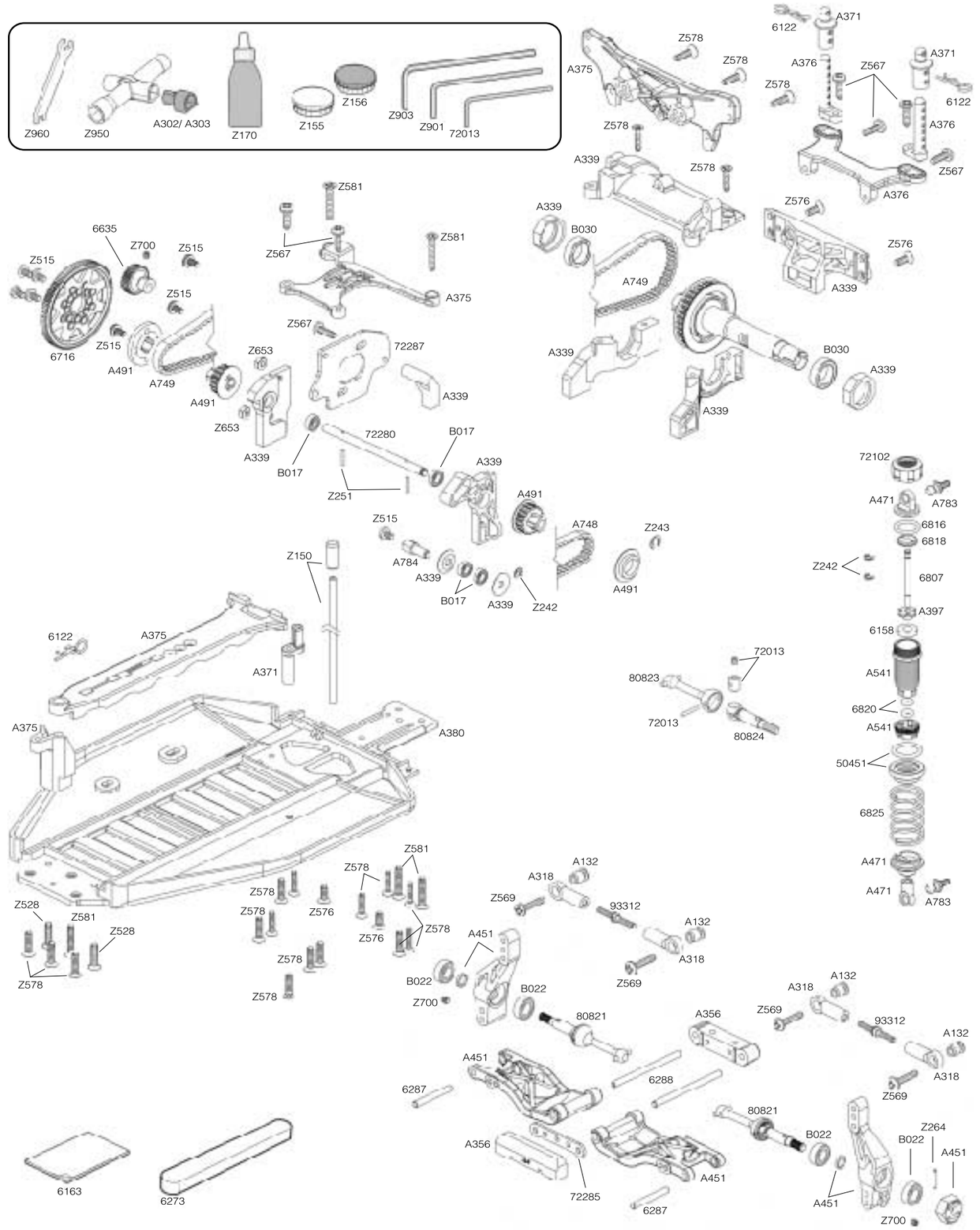
Z960
Z950
A302/ A303
Z170
Z155
Z156
Z903
Z901
72013
6122
A371
Z578
Z578
A375
A376
Z567
A371
Z578
Z578
6122
Z578
A376
Z578
Z567
A339
Z578
A376
Z567
Z581
Z581
A339
B030
Z576
Z567
Z581
Z576
6635
Z700
Z515
Z515
A375
A339
A749
Z515
Z515
Z567
6716
Z515
Z653
72287
A339
B030
A491
A749
A339
A491
A339
Z653
A339
72280
B017
A339
B017
A339
Z251
A491
72102
A471
A783
Z515
A748
Z243
6816
6818
Z150
A784
Z242
6807
A339
B017
A339
Z242
A491
A397
6122
A375
6158
72013
A541
80823
A371
6820
72013
80824
A541
A375
A380
50451
6825
Z581
A471
Z578
A132
A471
A318
A783
Z569
93312
Z528
Z581
Z578
Z576
A132
Z528
Z578
Z576
A451
A318
Z578
Z578
B022
Z569
Z578
Z700
B022
A318
A132
80821
A356
Z569
93312
A132
A451
A318
6287
6288
Z569
80821
Z264
B022
B022
A451
A356
A451
72285
6287
A451
Z700
6163
6273